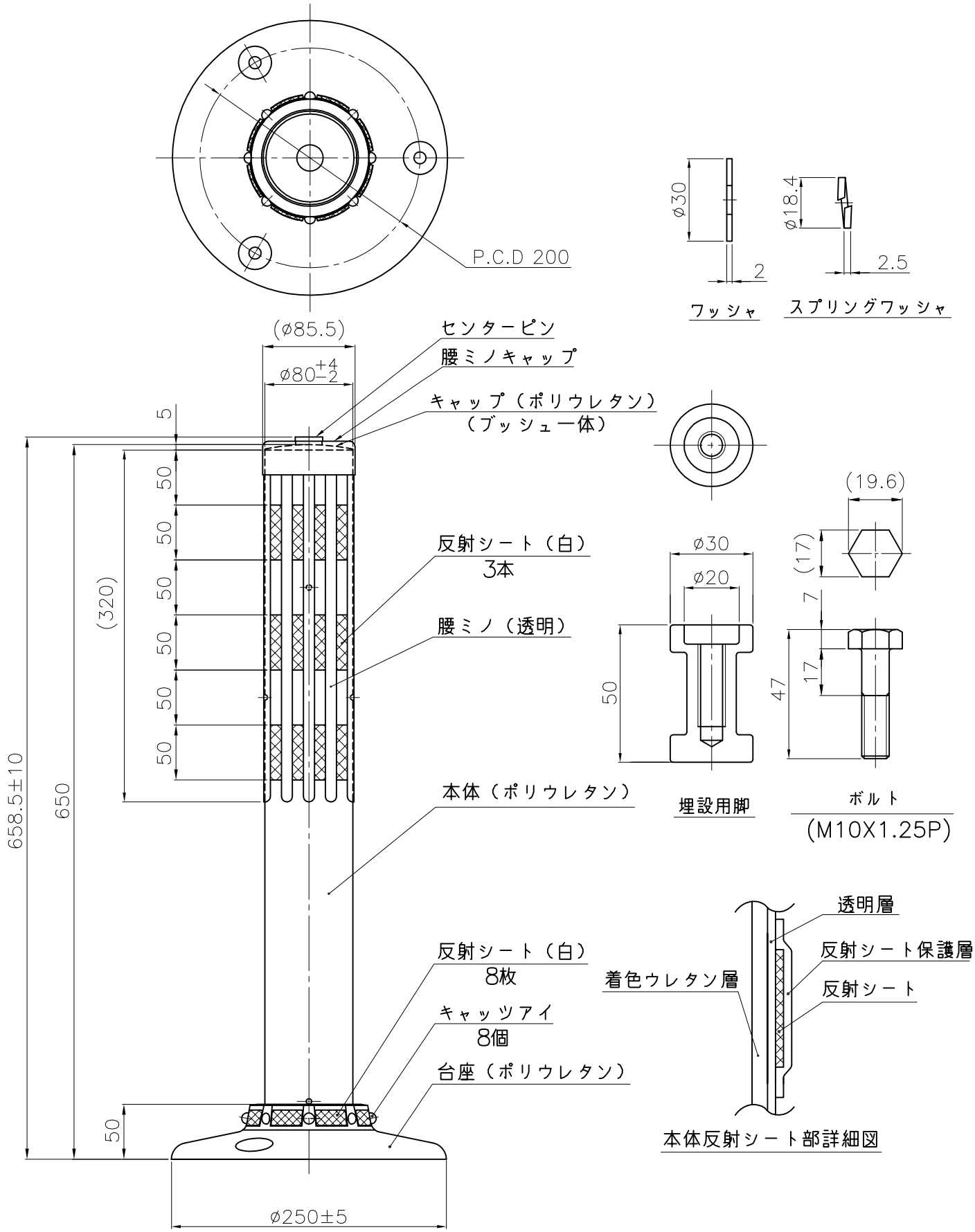

NOK株式会社

品　名	ポストコーンＰＢＴＫタイプ	
型　式	図面番号	色
PBTK−65−250−R	FP1802C0	橙
PBTK−65−250−M	FP1802C2	緑